夏季ダブルス大会　男子
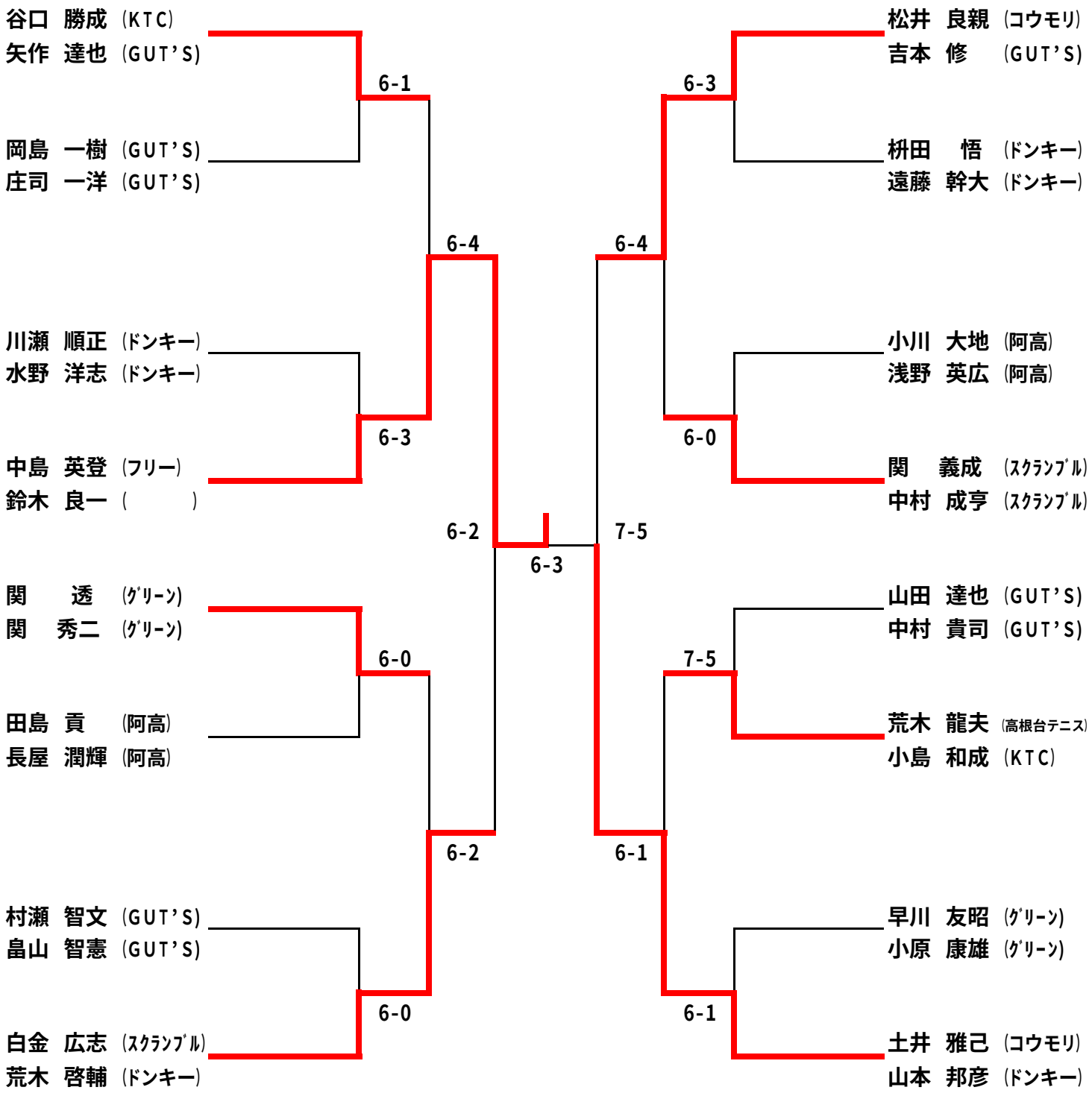
2007.7.8